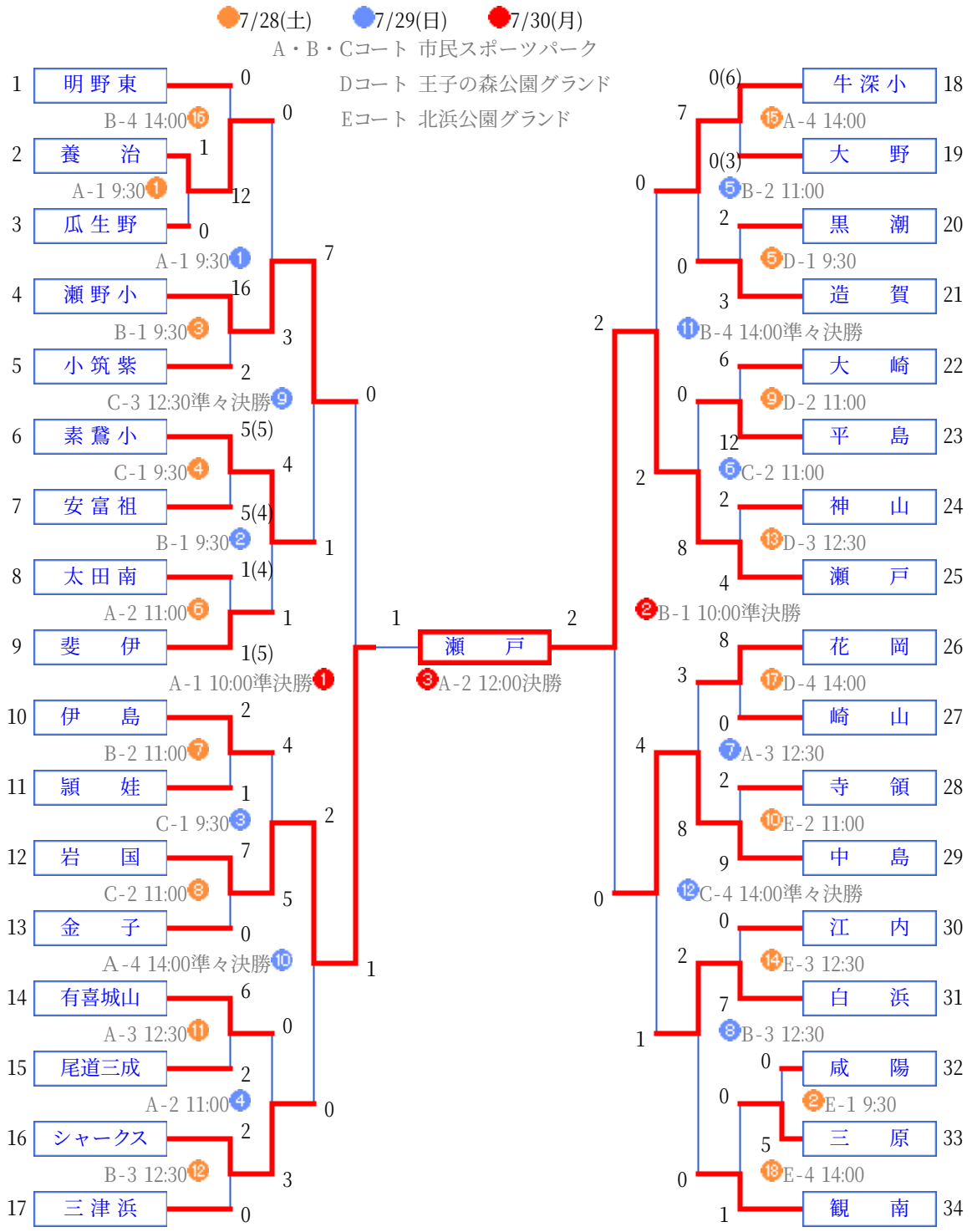
7/28(土)
7/29(日)
7/30(月)
A・B・Cコート 市民スポーツパーク
Dコート 王子の森公園グランド
Eコート 北浜公園グランド
1 明野東
2 養治
3 瓜生野
4 瀬野小
5 小筑紫
6 素鵞小
7 安富祖
8 太田南
9 斐伊
10 伊島
11 頴娃
12 岩国
13 金子
14 有喜城山
15 尾道三成
16 シャークス
17 三津浜
B-4 14:00
A-1 9:30
A-1 9:30
B-1 9:30
C-3 12:30準々決勝
C-1 9:30
B-1 9:30
A-2 11:00
A-1 10:00準決勝
B-2 11:00
C-1 9:30
C-2 11:00
A-4 14:00準々決勝
A-3 12:30
A-2 11:00
B-3 12:30
瀬戸
A-2 12:00決勝
18 牛深小
19 大野
20 黒潮
21 造賀
22 大崎
23 平島
24 神山
25 瀬戸
26 花岡
27 崎山
28 寺領
29 中島
30 江内
31 白浜
32 咸陽
33 三原
34 観南
A-4 14:00
B-2 11:00
D-1 9:30
B-4 14:00準々決勝
D-2 11:00
C-2 11:00
D-3 12:30
B-1 10:00準決勝
D-4 14:00
A-3 12:30
E-2 11:00
C-4 14:00準々決勝
E-3 12:30
B-3 12:30
E-1 9:30
E-4 14:00